Air Duster
SY-60W DI N2

商　品　情　報

※90%以上の材質を PP(ポリプロピレン)樹脂化。
※金属部品を極限まで削除.環境に配慮しました。
.※流量調節機能搭載：吐出力 40～290L/min で調節可（0.5MPa 時
●エアーブロウによる乾燥、冷却、清掃に
●梱包、パッケージングの際のエアー注入に
女性の多い職場に特におすすめ！
作業の負担を軽減します。

ジョプラスターII(SY-60W)構造&材質

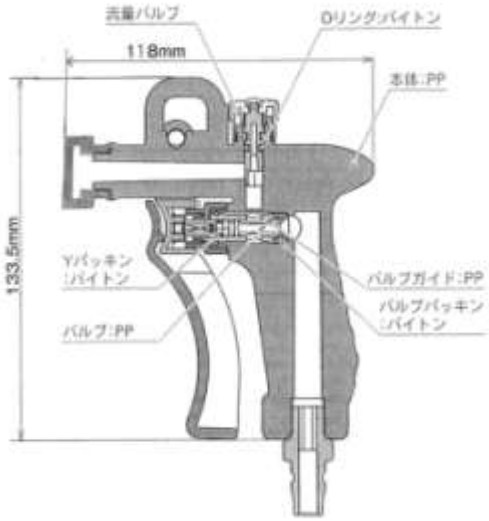

仕　様　Specifications

適　応　流　体	WATER	流　量　範　囲	40～290ℓ/min(0.5Mpa時)
常用使用圧力	0.98Mpa(10kgf/cm²）以下	重　　量	90g
最高使用圧力	1.47Mpa(15kgf/cm²）以下	ノズル接続サイズ	M14P＝1.0 オスネジ
使用環境温度	0℃～50℃		
顔色	米白		

日本製　Made in Japan

注意事項　■商品を使用するとき、保護メガネを着用して下さい。人に向けないで下さい。特に、顔や目に向けないで下さい。

■エアー以外での使用は絶対におやめ下さい。

■酸や強アルカリ、溶剤を使わないで下さい。

■定められた使用下でご使用下さい。

■故意に改造・加工したり、変形させる事は絶対におやめ下さい。

■目視で商品にダメージ（破損・変形）がある時は商品の使用を中止して下さい。